DATASHEET

EN1672

ON/OFF WITH DIP-SWITCH
1 CHANNEL

MADE IN ITALY

V0.9_M.C.
20/09/2022

Multidriver48 - CONSTANT CURRENT OUTPUT

Foto e dimensioni *Photo and dimensions*

Vin 48Vdc

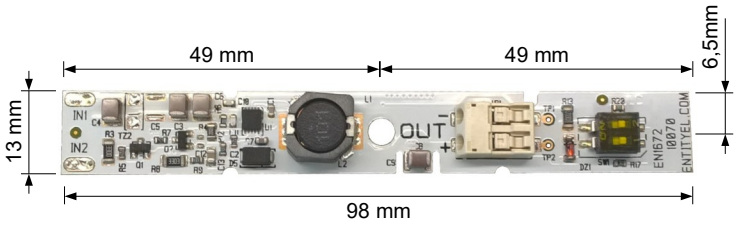

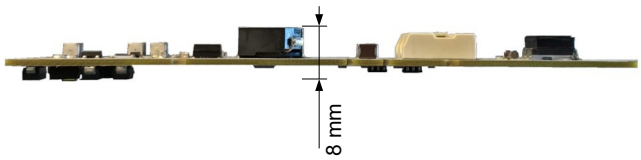

E515387

Descrizione

- Alimentazione **48Vdc**.
- Ingresso **alimentazione non polarizzato**.
- **Uscita** in corrente costante.
  Disponibili 3 range di corrente in base al modello,
  ciascuno dei quali può essere impostato in
  4 **livelli tramite DIP Switch a 4 vie**
  - 150/300/450/600mA
  - 225/450/675/900mA
  - 250/500/750/1000mA
- Precisione della **corrente in uscita ±3%** [2].
- Range di funzionamento in **uscita**:
  1V – 43V @ Vin 48Vdc
- Non dimmerabile.
- Fusibile di protezione a bordo, **protetto contro i picchi di tensione**.
- La scheda è dotata di un circuito che in caso di inserimento a “caldo”, elimina la possibilità che si verifichino scintille sui contatti.
- Compatibile con binario A.A.G. Stucchi a bassa tensione.
- **Assenza di condensatori elettrolitici per aumentare la durata della scheda**
- **Protezione termica a bordo**

Description

- *Powered at **48Vdc**.*
- ***Not polarized power supply input**.*
- *Constant current **output.***
  Available 3 current ranges according to the model,
  each of them can be adjustable in
  *4 **levels** through 4 ways **DIP Switch**.*
  - 150/300/450/600mA
  - 225/450/675/900mA
  - 250/500/750/1000mA
- *Precision of the **output current ±3%** [2].*
- ***Output** operating range:*
  ***1V – 43V** @ Vin 48Vdc*
- *Not dimmable.*
- *Safety fuse on board, **protected against voltage peaks**.*
- *The board is equipped of a special circuit for insertion in “ON” status, removing sparks on pads.*
- *Compatible with low voltage A.A.G. Stucchi track.*
- ***In order to increase lifetime, the are no electrolytic capacitors on board***
- ***On board thermal protection***

Multidriver48 - CONSTANT CURRENT OUTPUT

Specifiche tecniche

Tipo di ingresso	*Input Type*	Isolato *Isolated*
Tipo di uscita	*Output Type*	Class2, LVLE, LED Class 2
Tipo di carico in uscita	*Output Load type*	array di Led *Led array*

Questo modello è stato valutato
per essere usato con una sorgente Isolata in ingresso
e per fornire un'uscita in Class 2.
Inoltre, tuttavia se in ingresso viene collegata una sorgente Class 2,
questo modello fornisce un'uscita in Class 2.

This model has been evaluated for
use with an Isolated input source
and to provide an output Class 2.
Additionally, whenever a Class 2 source occurs,
this model provide a Class 2 output as well.

Approvato per	*Rated for*	Ambiente umido (secco & umido) *Damp (Dry & Damp)*

Technical specifications

TAB 1		Valore / *Value*	
		MIN	MAX
Tensione in ingresso	*Input Voltage*		48Vdc
Corrente in ingresso	*Input Current*		1000mA
Corrente in uscita [2 3]	*Output current [2 3]*	150mA	1000mA
Potenza in uscita	*Output power*		43W
Tensione in uscita	*Output voltage*	1V	43V
Temperatura ambiente	*Ambient temperature*	-20°C	+35°C

Codici d'ordine

Order codes

1200EN1672-100	**-B**	**-CCCCCCC**
	CAVI ***CABLES***	**CORRENTE DI USCITA** ***OUTPUT CURRENT***
	0 : senza cavi / *without cables* **C :** con cavi / *with cables*	**0000C60 :** 150/300/450/600mA **0000C90 :** 225/450/675/900mA **0000M00 :** 250/500/750/1000mA
Esempio Example	1200EN1672-100-0-0000C90	EN1672 versione 225/450/675/900mA senza cavi. *EN1672 225/450/675/900mA version without cables.*

Versione con cavi:
- 2 cavi arancioni lunghezza 35mm sezione AWG20 UL ingresso alimentazione.

Available in version with wires:
- 2 orange wires 35mm length AWG20 section UL on power input.

2 Vedere tabella “Iout setting” a pagina 3

3 ±3% secondo test report Entity da 200mA a 1000mA @ 25°C

2 *See “Iout setting” table on page 3*

3 *±3% according to Entity test report from 200mA to 1000mA @ 25°C*

Multidriver48 - CONSTANT CURRENT OUTPUT

Collegamenti

Connections

Esempio di collegamento

Connection example

Connettori di uscita meccanicamente compatibili con cavo
Output connectors mechanically compatible with cable

TIPO *TYPE*	SEZIONE *SECTION*	DIAM. ESTERNO EXT. DIAMETER
Rigido / Solid	24 … 18 AWG	1,35 … 1,86 mm
A trefoli / *Strand*	22 … 20 AWG	1,60 … 1,78 mm

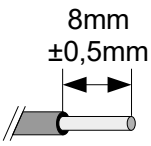

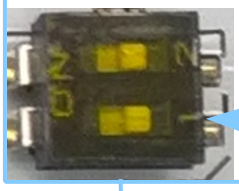

*I DIP Switch vanno settati prima dell'accensione.
** The DIP Switch must be set before power on.*

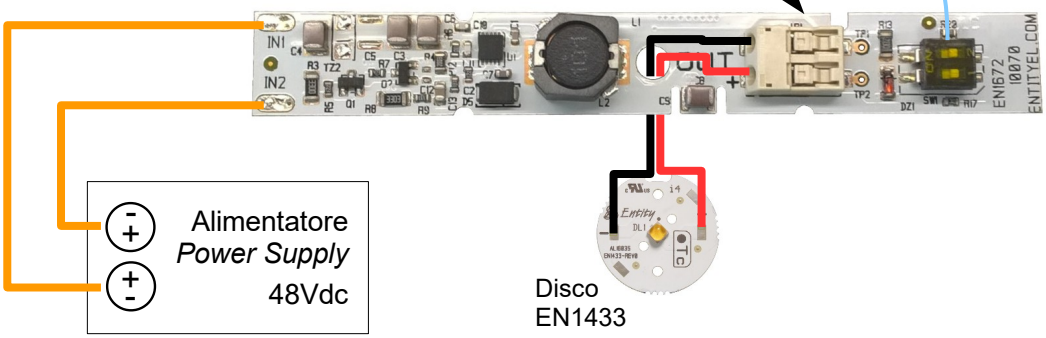

I_{OUT} SETTING

1200EN1672-100-X-0000C60

DIP SWITCH *		I OUT
1	2	
OFF	OFF	150mA
ON	OFF	300mA
OFF	ON	450mA
ON	ON	600mA

1200EN1672-100-X-0000C90

DIP SWITCH *		I OUT
1	2	
OFF	OFF	225mA
ON	OFF	450mA
OFF	ON	675mA
ON	ON	900mA

1200EN1672-100-X-0000M00

DIP SWITCH *		I OUT
1	2	
OFF	OFF	250mA
ON	OFF	500mA
OFF	ON	750mA
ON	ON	1000mA

© 2020 Copyright Entity Elettronica s.r.l.
Le caratteristiche dei prodotti possono essere soggette a modifiche senza preavviso / *Specification and dimensions subject to change without prior notice*

Note legali : ENTITY ELETTRONICA è continuamente al lavoro per migliorare la qualità e l'affidabilità dei suoi prodotti. Tuttavia, dispositivi a semiconduttore in generale possono generare malfunzionamenti a causa della loro intrinseca sensibilità elettrica e la vulnerabilità allo stress fisico. E 'responsabilità del compratore, quando utilizza i prodotti ENTITY ELETTRONICA, conformarsi alle norme di sicurezza per l'intero sistema, e per evitare situazioni in cui un malfunzionamento o il guasto di tali prodotti ENTITY ELETTRONICA potrebbe causare una perdita di vita umana, lesioni o danni alle cose. Pertanto, mentre progettate i Vostri sistemi, Vi preghiamo di accertarVi che i prodotti ENTITY ELETTRONICA verranno utilizzati entro specificati intervalli operativi elencati in questo datasheet o in documentazione ENTITY ELETTRONICA riguardo lo stesso prodotto e più recente. I prodotti descritti in questo documento sono soggette alle leggi di cambio e a quelle del commercio estero. Le informazioni contenute nel presente documento vengono presentate solo come una guida per le applicazioni dei nostri prodotti. Nessuna responsabilità viene assunta da ENTITY ELETTRONICA per eventuali violazioni della proprietà intellettuale o altri diritti di terzi che possono derivare dal suo uso. Nessuna licenza viene concessa implicitamente o comunque sotto qualsiasi proprietà intellettuale o altri diritti di ENTITY ELETTRONICA o di altri. Le informazioni qui contenute sono soggette a modifiche senza preavviso.
Legal note : *ENTITY ELETTRONICA is continually working to improve the quality and reliability of its products. Nevertheless, semiconductor devices in general can malfunction or fail due to their inherent electrical sensitivity and vulnerability to physical stress. It is the responsibility of the buyer, when utilizing ENTITY ELETTRONICA products, to comply with the standards of safety in making a safe design for the entire system, and to avoid situations in which a malfunction or failure of such ENTITY ELETTRONICA products could cause loss of human life, bodily injury or damage to property. In developing your designs, please ensure that ENTITY ELETTRONICA products are used within specified operating ranges as set forth in the most recent ENTITY ELETTRONICA products specifications. The products described in this document are subject to the foreign exchange and foreign trade laws.The information contained herein is presented only as a guide for the applications of our products. No responsibility is assumed by ENTITY ELETTRONICA for any infringements of intellectual property or other rights of the third parties which may result from its use. No license is granted by implication or otherwise under any intellectual property or other rights of ENTITY ELETTRONICA or others. The information contained herein is subject to change without notice.*