Tolleranze generali	Particolari stampati in materiale termoplastico: rif ISO 2768MK - Particolari lavorati alle macchine utensili: rif. UNI EN 22768 Particolari tranciati in metallo: rif. UNI EN 22768 - grado IT10 per dim. lineari - grado IT11 quote di piega - angoli di piega ` ± 1

*= Quota variabile per tipologia di cavo
Variable dimension by type of cable

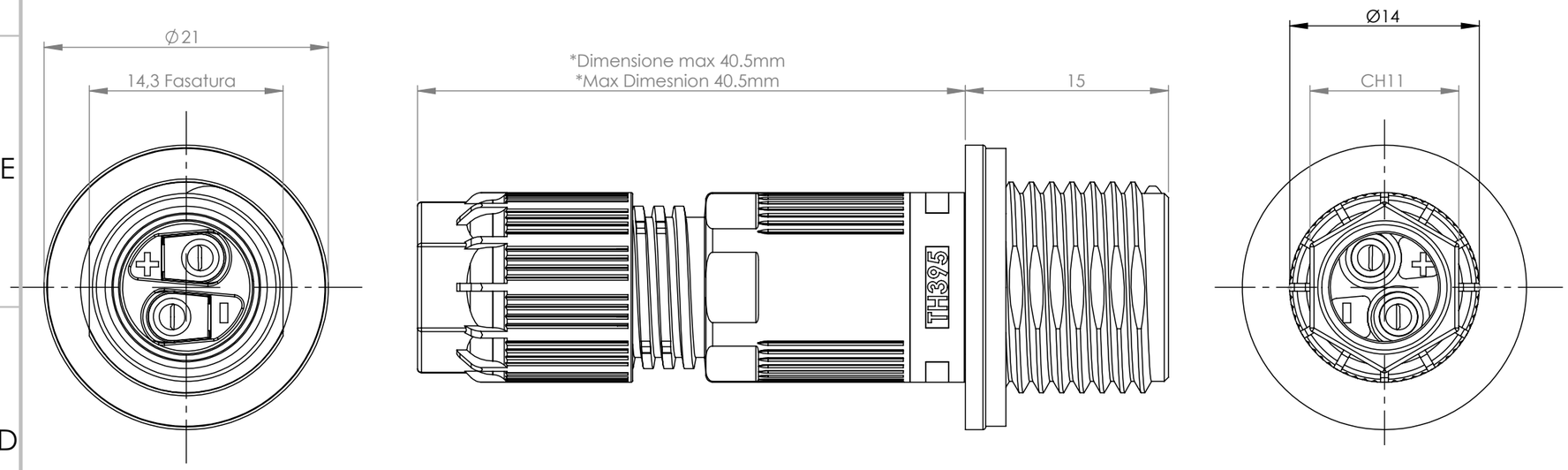

ACCESSORI/ACCESSORIES

Cod. 6000462KC

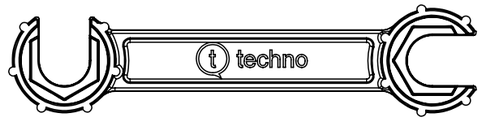

Cod. 6000046CC

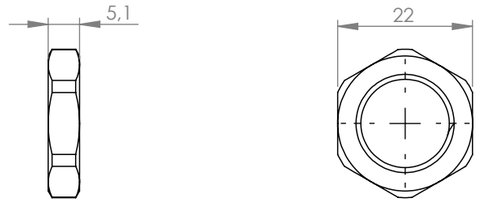

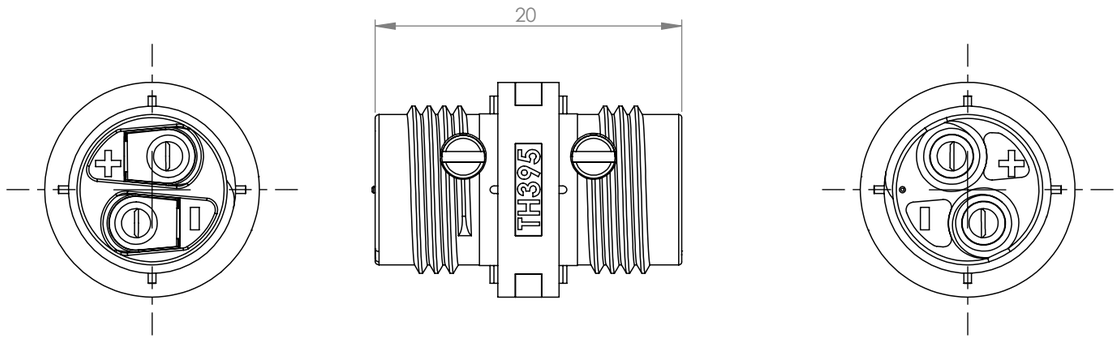

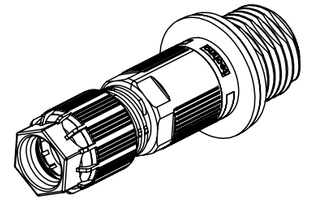

Materiale-Material:					
Trattamento-Treatment:					
N° documento cliente Customer ref				Peso [gr]: Weight [gr]:	31.76
Disegnato - Drawn by:	M.Strada	Data: Date:	2025-07-08	Scala-Scale:	1:1
Controllato-Checked by:	M.Strada	Data: Date:	2025-07-16	Formato - Format	A3

Titolo-Title:
Micro Joint Panel mounted Connector 2P Screw +/- IP68

Progetto-Project:
TH395

N° Disegno - Drawing N°	Rev.	Foglio N°	N° Fogli
THB.395.N2B	Rev.	Sheet N°	N°of sheets
Nome file - Filename THB.395.N2B	00	1	1

A termini di legge ci riserviamo la proprietà di questo documento con divieto di riprodurlo, di consegnarlo o di renderlo disponibile, anche parzialmente, a ditte concorrenti o a terzi senza autorizzazione scritta della Techno srl
This drawing and all informations contained here can not be used or reproduced, integrally or partially, without Techno srl written authorization